第33回京都市長旗少年野球大会・天下一品杯

Bの部　参加:66チーム

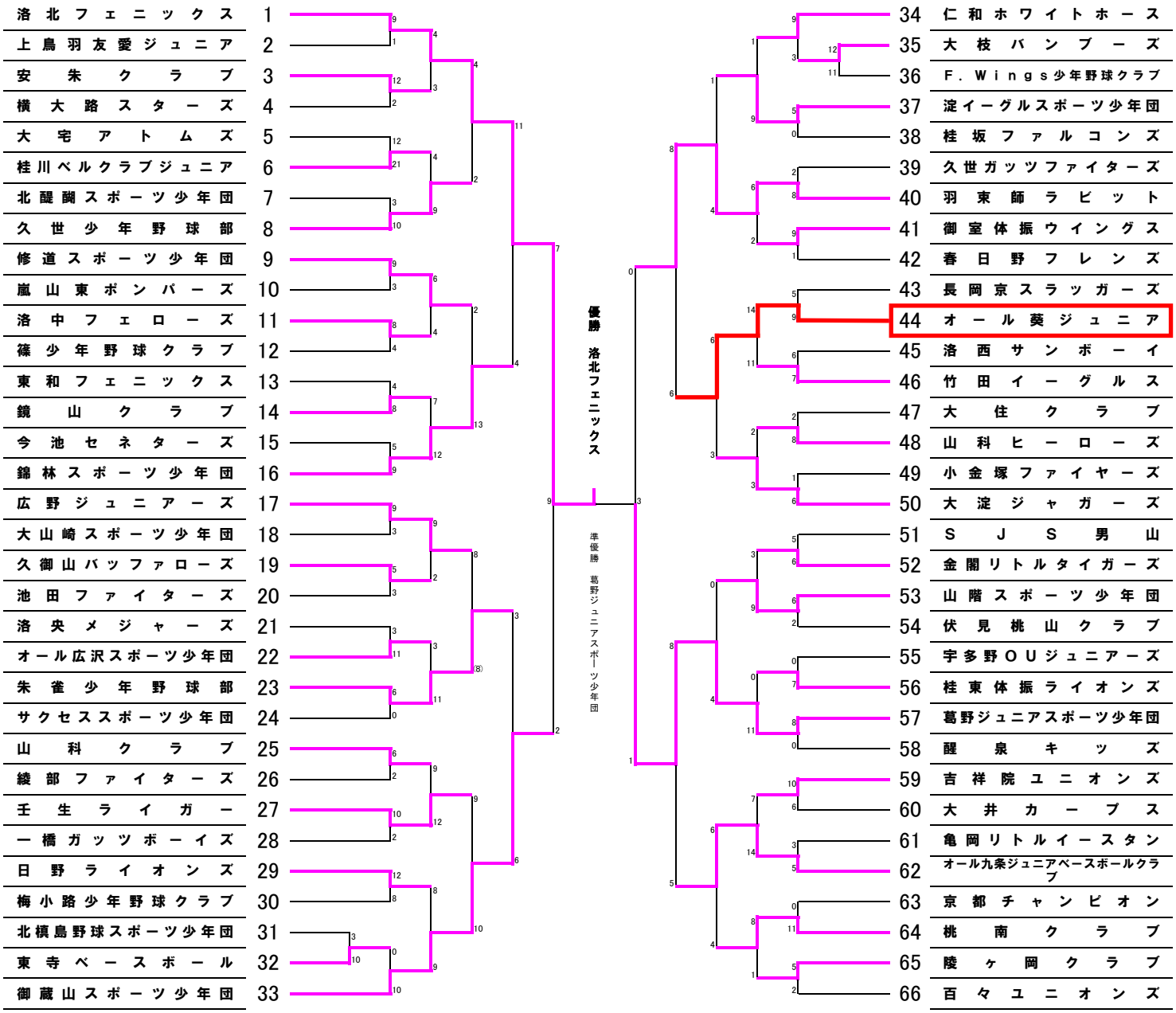
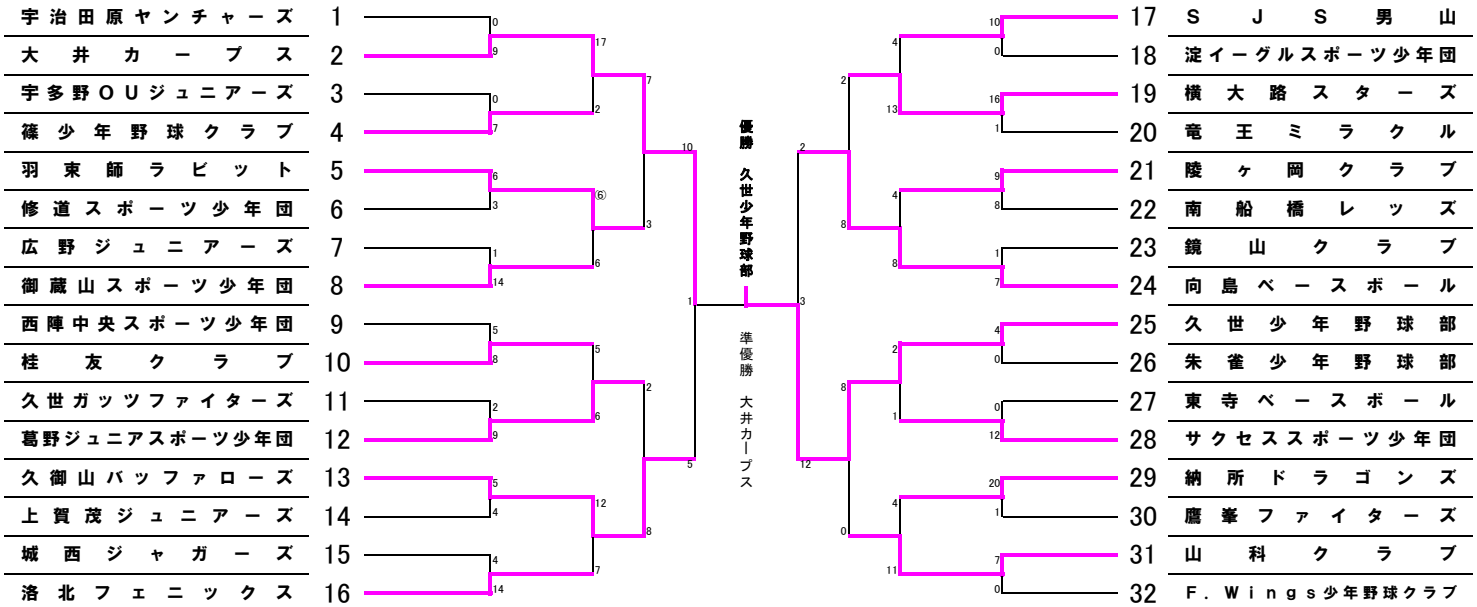
Jの部　参加:32チーム