第25回南区会長杯争奪選手権大会
第19回下京・南支部理事長旗争奪大会
第25回城南少年野球親睦旗争奪大会

南区少年野球振興会
（2012／ 9／17 最終結果）

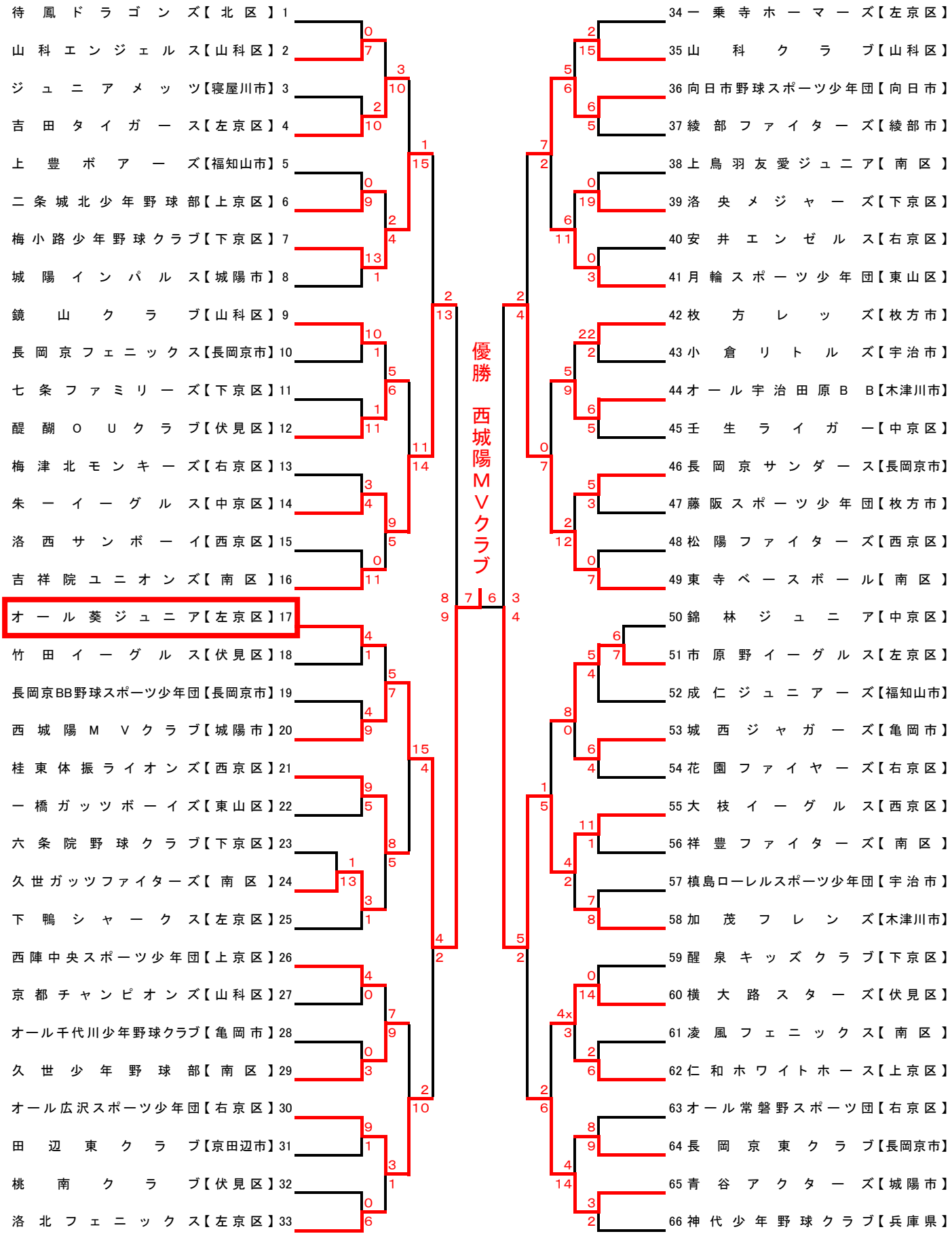

準優勝　大枝イーグルス

第３位　朱一イーグルス・東寺ベースボール