第32回宝ヶ池少年野球交流大会

4年生の部

http://www.allaoijr.com/game.html

① 8:30 ② 10:00 ③ 11:30 ④ 13:00 ⑤ 14:30 ⑥ 16:00

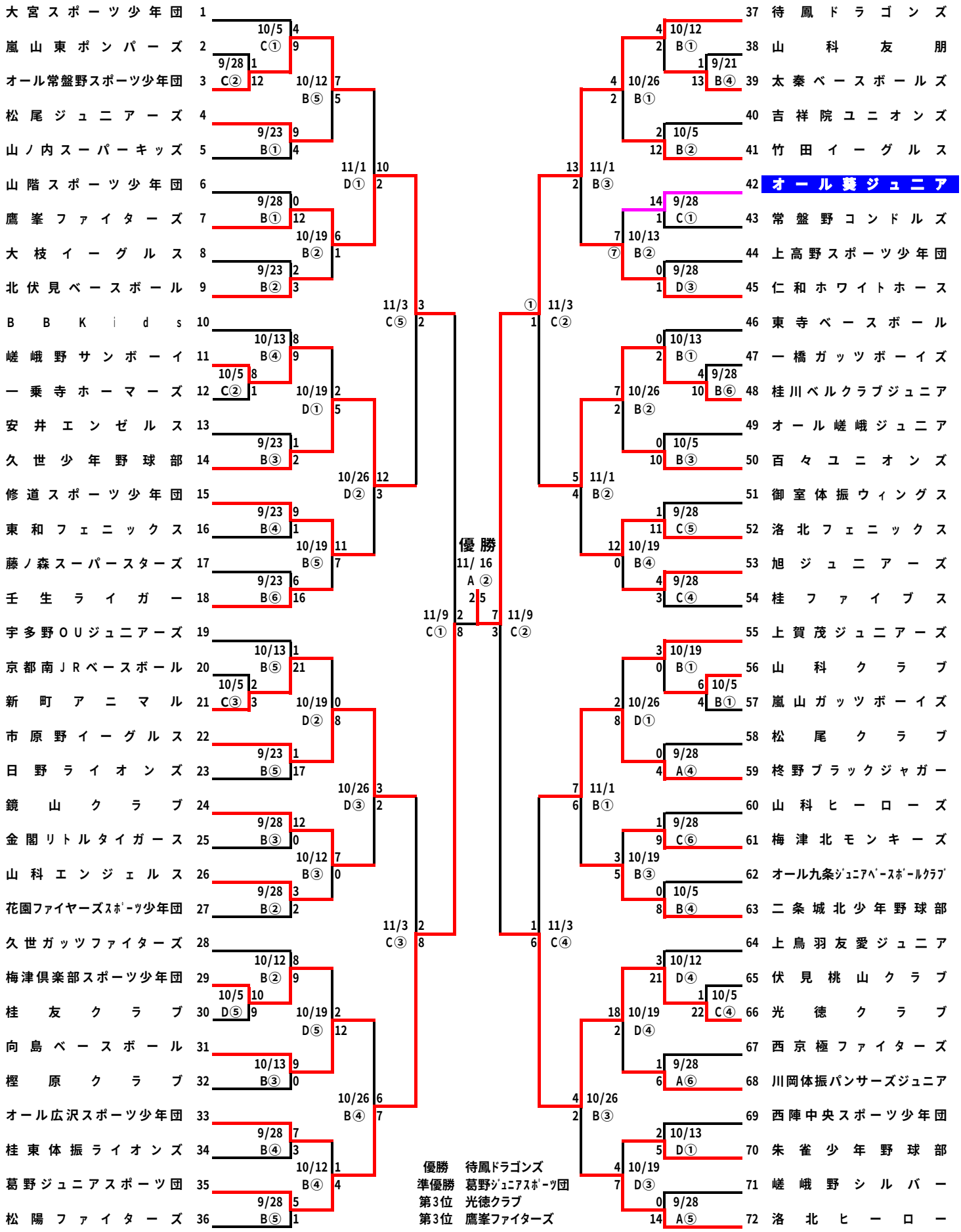

提供：http://renrakukai.seesaa.net/