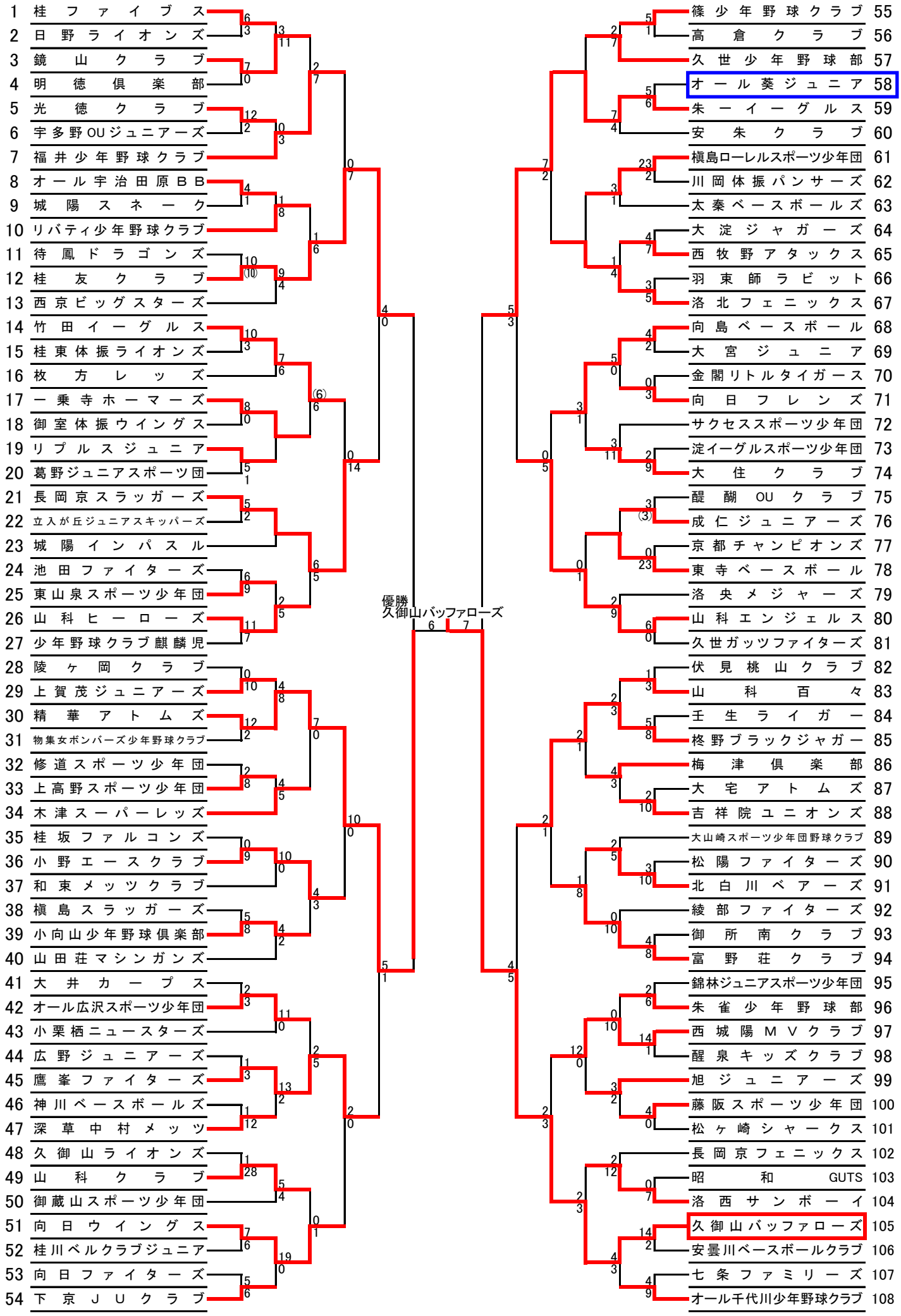第29回京都府知事旗選手権天下一品杯少年野球大会
Aの部（108チーム）